Уважаемый покупатель!

Благодарим Вас за выбор мебели торговой марки Knotlor Для увеличения срока службы и сохранения внешнего вида изделия рекомендуем ознакомиться с данной инструкцией по эксплуатации.

Монтаж:

- Перед монтажом следует убедиться, что изделие не имеет дефектов, возникших при транспортировке, а также в наличии всех комплектующих. После монтажа претензии по дефектам, полученным при транспортировке, поврежденным поверхностям и отсутствию комплектующих не принимаются.
- Необходимо соблюдать требования по монтажу, указанные в данной инструкции.
- Монтажные инструменты не включены в комплектацию.
- **Подключение и монтаж электрической части изделия должны выполняться квалифицированным специалистом в соответствии с действующими требованиями электробезопасности. Перед выполнением монтажных работ необходимо отключить электропитание.**

Условия эксплуатации и уход:

- Детали мебели необходимо протирать тканью, смоченной мягким моющим средством. После проведения влажной уборки обязательно вытереть насухо все детали.
  Специфичные поверхности (зеркала, стекла, металл и др) возможно очищать с помощью бытового чистящего средства, предназначенного для данного вида поверхностей, при условии отсутствия вреда для остальных деталей от используемого средства.
- Запрещается подвергать детали мебели воздействию агрессивных жидкостей (щелочи, кислоты, масла и т.п.), а также применять для чистки средства, содержащие агрессивные химические вещества и/или абразивные составы. Категорически запрещается использование при очистке абразивных приспособлений (скребки, губки с жестким слоем и т.п.).
- Солнечный свет
  Длительное воздействие солнечных лучей на декоративные

покрытия элементов мебели может привести к их выгоранию (изменению цвета). Данные изменения являются естественными и не считаются недостатками мебели. Для предотвращения подобных изменений, необходимо защитить мебель от длительного воздействия солнечных лучей.

- Влажность
  Детали мебели изготавливаются из высококачественных ЛМДФ, ЛДСП и фанеры повышенной влагостойкости.
  Однако, необходимо избегать продолжительного прямого контакта жидкостей и элементов мебели, так как это может привести к их деформации. При попадании воды на детали мебели необходимо насухо вытереть их.
- Рекомендуется эксплуатация мебели для ванных комнат в помещениях, оснащённых исправной системой вентиляции и относительной влажностью 45–70%. В течение непродолжительного времени (до одного часа) допускается воздействие влажности до 90%. Мебель должна быть установлена на расстоянии не менее 15 см от ванной.
- Температура
  Воздействие высокой или низкой температуры может негативно отразится на элементах мебели.
  Рекомендуемый диапазон температур для хранения и эксплуатации мебели от +10 С до + 30 С. Необходимо избегать соприкосновения поверхностей мебельных деталей с горячими предметами (утюг, фен и т.д.) или подвергать факторам, вызывающих нагревание (например, близость мощных ламп).
- **Не допускайте подключения изделия к электрической сети с нестабильным напряжением. Перепады и скачки напряжения могут привести к повреждению блока питания и элементов светодиодной подсветки. При необходимости рекомендуется использовать устройство защиты от импульсных перенапряжений или стабилизатор напряжения.**

[ЛОТОС]

Тумба подвесная под раковину

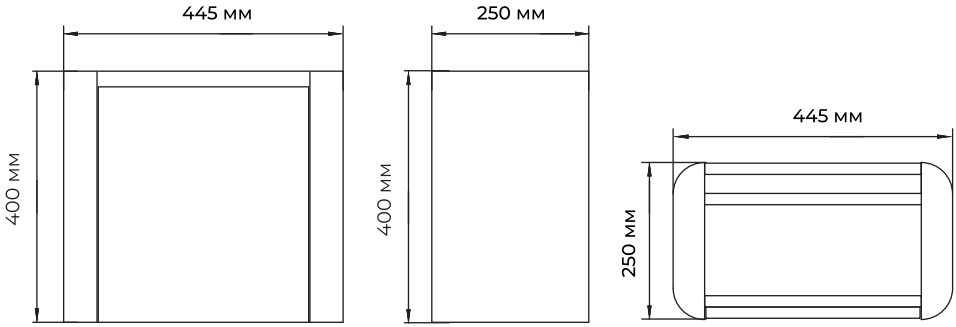

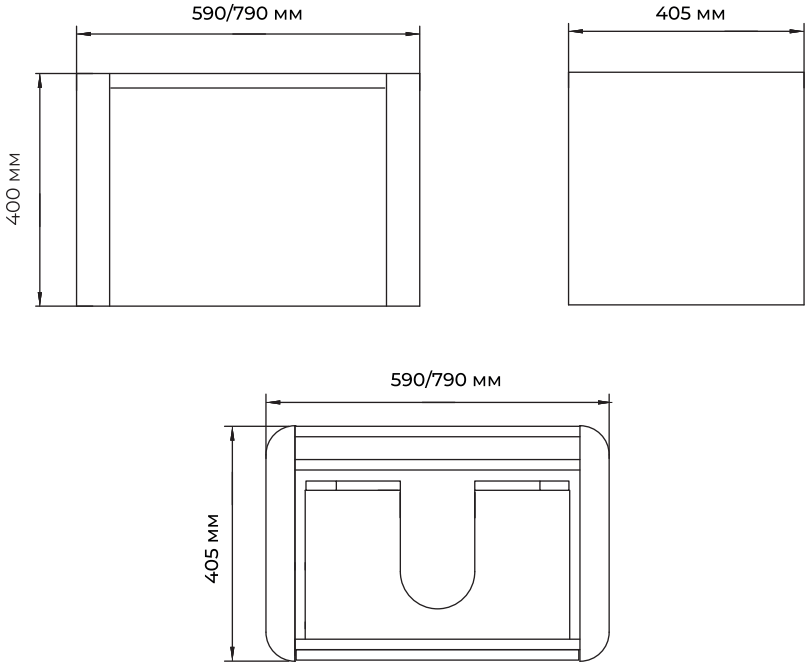

[ЛОТОС]

Раковина встраиваемая

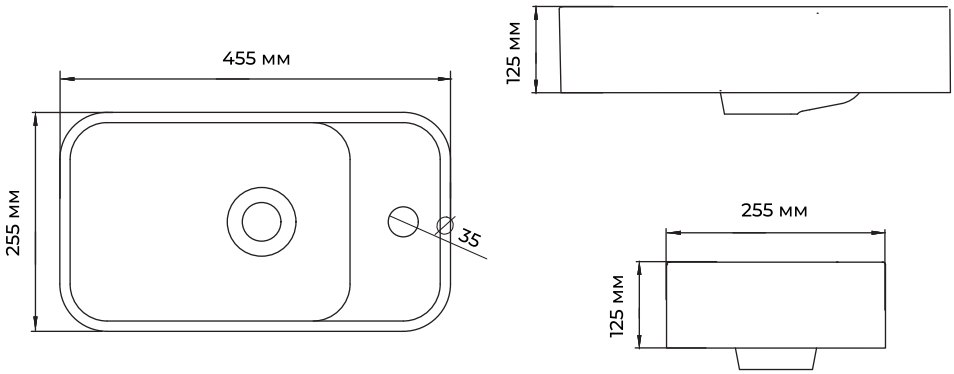

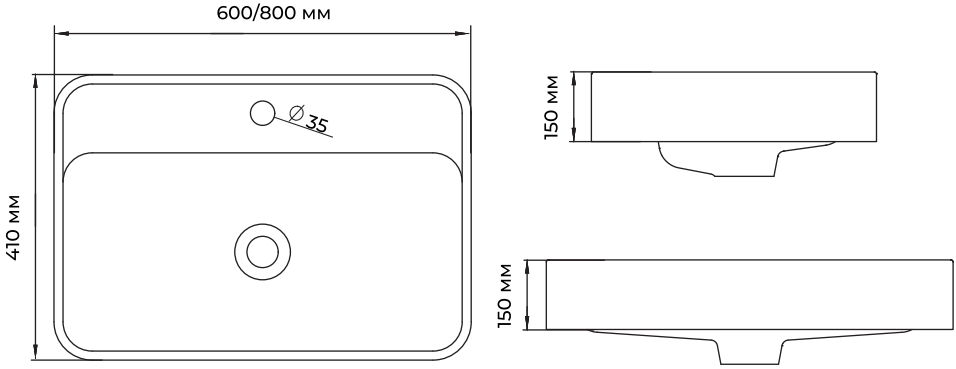

Тумбы

Материалы:	МДФ, ящик с тонкими металличес-кими направляющими UNIHOPPER
Модели/артикулы: FW-HC-410-445-TF, FW-HC-410-445-CS FW-HC-410-590-TF, FW-HC-410-590-CS FW-HC-410-790-TF, FW-HC-410-790-CS	Размеры (ШГВ) мм: 445x250x400 590x405x400 790x405x400

Постоянное напряжение, В	12 В
Мощность, Вт	7 Вт /м
Цветовая температура(Тс), К	4000 К
Количество светодиодов, шт/м	480 шт/м
Световой поток, Лм	560 Лм/м
Тип светодиодов	SC
Блок питания:	
Входное напряжение питания	110 В-240 В 50/60 Г
Выходное напряжение	12 В

Раковины

Материалы:	Искусственный камень
Модели/артикулы: FW-B-410-455-WY, FW-B-410-455-CS, FW-B-410-455-TF FW-B-410-600-WY, FW-B-410-600-CS, FW-B-410-600-TF FW-B-410-800-WY, FW-B-410-800-CS, FW-B-410-800-TF	Размеры (ШГВ) мм: 455x255x125 600x410x150 800x410x150
Исполнение:	С отверстием под смеситель

[ЛОТОС]

Коллекция

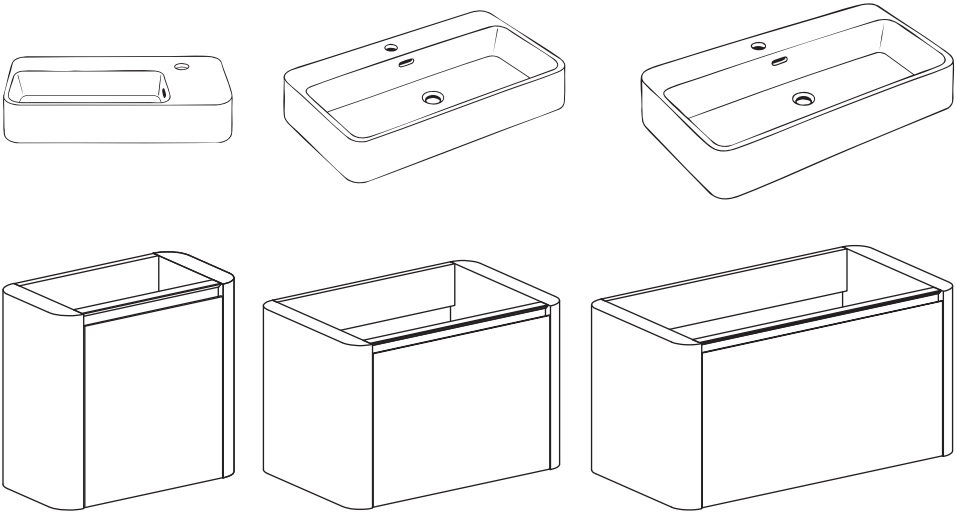

Наименование	Артикулы
Тумба подвесная под раковину KNOTLOR	FW-HC-410-445-TF FW-HC-410-445-CS FW-HC-410-590-TF FW-HC-410-590-CS FW-HC-410-790-TF FW-HC-410-790-CS
Раковина встраиваемая	FW-B-410-455-WY FW-B-410-455-CS FW-B-410-455-TF FW-B-410-600-WY FW-B-410-600-CS FW-B-410-600-TF FW-B-410-800-WY FW-B-410-800-CS FW-B-410-800-TF

Необходимые инструменты для монтажа тумбы с раковиной

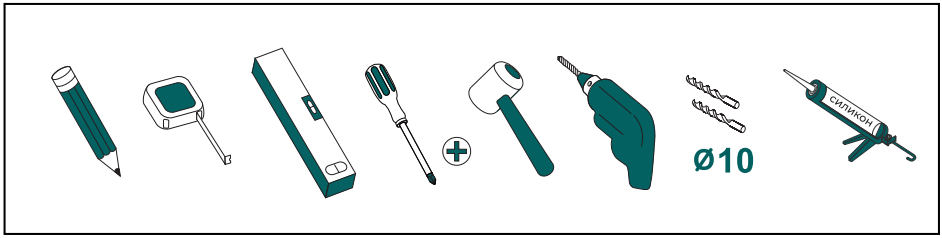

Комплект крепежа

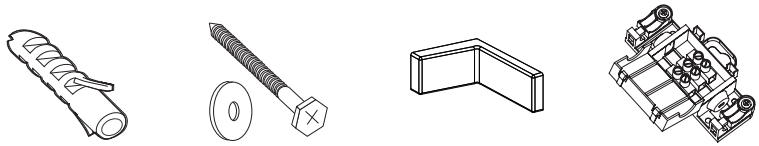

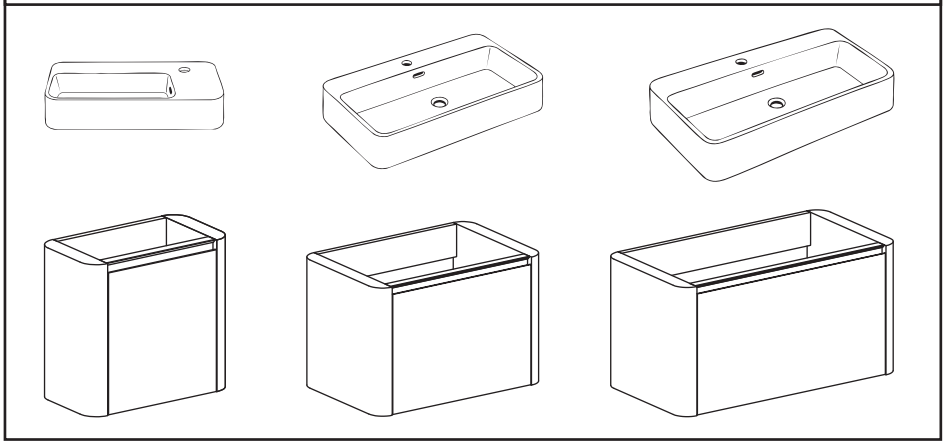

1

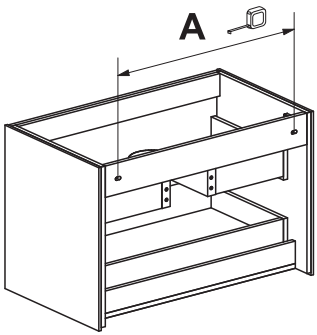

2



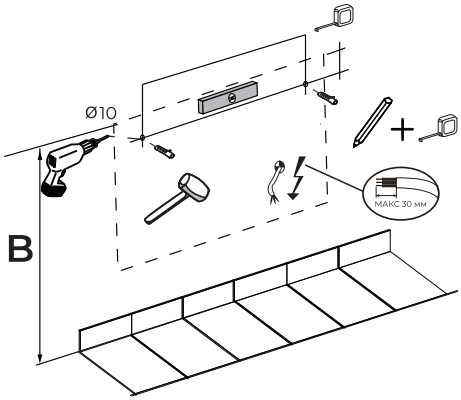

3



Внимание!
Перед установкой
или техническим обслуживанием
обязательно отключите электричество

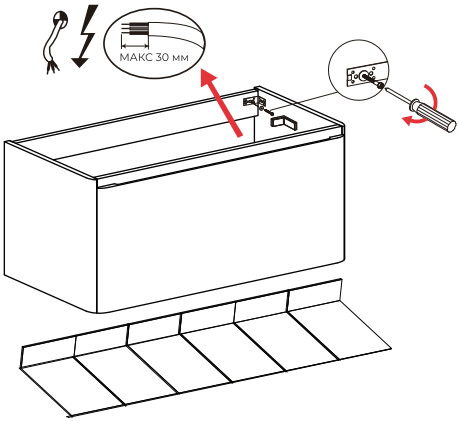

4

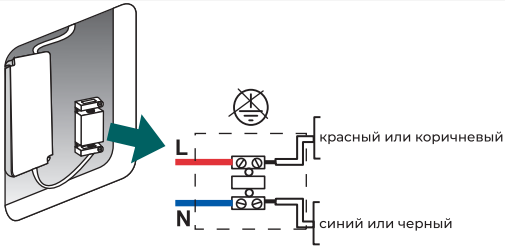

Данное изделие должно быть подключено к электросети с помощью клеменной колодки с классом защиты IP44 с сопротивлением не менее 2.5 мм².
Установку и подключение должен производить квалифицированный специалист.

5

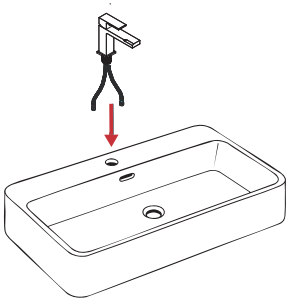

6

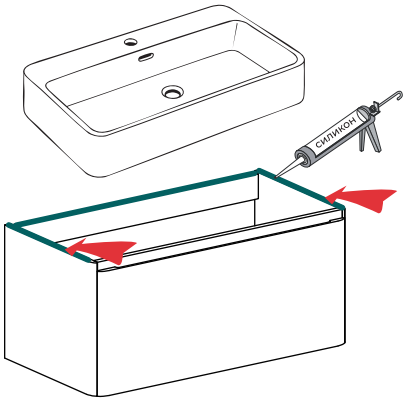



Регулировка ящика

7

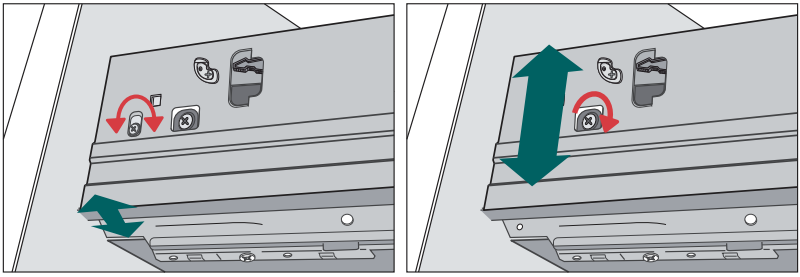

ГАРАНТИЙНЫЙ ТАЛОН

Продавец обеспечивает бесплатную замену изделия только в случае обнаружения дефекта производственного характера.
Гарантия на мебель, раковины, столешницы - 3 года со дня продажи, на электрические компоненты - 1 год со дня продажи.

В случае использования изделия в сферах общественного питания, обслуживания, здравоохранения, офисных помещений гарантийный срок на все изделия составляет 3 месяца со дня покупки.

Гарантийные обязательства не распространяются:

- На дефекты, возникшие в результате неквалифицированной установки изделия (неверного подключения), его ремонта или переделки лицами, не уполномоченными на проведение данных работ.
- На механические повреждения, несанкционированные изменения конструкции, следы воздействия химических и абразивных веществ, агрессивных моющих средств или несоблюдением рекомендаций по эксплуатации и уходу.
- На дефекты, вызванные естественным износом изделия и его составных частей.
- На дефекты, возникшие в результате транпортировки после передачи изделия покупателю.
- На дефекты, возникшие в результате обстоятельств непреодолимой силы (пожар, природная катастрофа и т. д.).
- На дефекты, возникшие в результате использования изделия не по его прямому назначению.
- При отсутствии документов, подтверждающих приобретение изделия (товарный или кассовый чек, гарантийный талон с отметкой о продаже), или наличия исправлений, не заверенных изготовителем.

Правила гарантийного обслуживания:

- Гарантийное обслуживание производится при наличии документов, подтверждающих покупку изделия.
- Гарантия действительна только в том случае, если монтаж выполнен специалистом согласно инструкции.

Гарантия не распространяется на неисправности электрических компонентов, возникшие вследствие перепадов или скачков напряжения в электрической сети, а также вследствие неисправности или неправильного подключения внешних электрических устройств.

Гарантийный талон № _____

Наименование изделия	
Артикул	
Продавец	
Дата продажи	
Подпись и печать продавца	_____ МП (подпись)

Товар получил. Претензий к внешнему виду и комплектности не имею.
С условиями гарантийных обязательств ознакомлен и согласен.

_____

(ФИО и подпись покупателя)

- Продавец гарантирует, что изделие на момент покупки является полностью укомплектованным и соответствует стандартам качества

Порядок составления претензий:

- При обнаружении дефекта необходимо обратиться в магазин.
- Список необходимых документов для оперативного обслуживания:
- Заявление в произвольной форме с указанием наименования организации (или ФИО Покупателя), адреса организации (или фактического адреса Покупателя), контактного телефона, наименования организации, проводившей монтаж изделия, адреса установки изделия и кратким описанием неисправности.
- Документ, подтверждающий покупку изделия (накладная, кассовый чек и т.д.).
- Фотография изделия, подтверждающая его неисправность.
- Копия гарантийного талона со всеми заполненными графами.

Для определения причин аварии и размеров ущерба могут быть запрошены дополнительные документы.

knotlor

[безупречная связь эстетики и надежности]

info@knotlor.ru	knotlor.ru	8 (800) 201-51-28
Почта	Сайт	Телефон

Шоурум: Санкт-Петербург, Красногвардейская площадь, 3 Лит. Е, офис Е3-137, 3й этаж, Центр дизайна «Design District DAA».